Verlengstang voor afsluiters en brandkranen

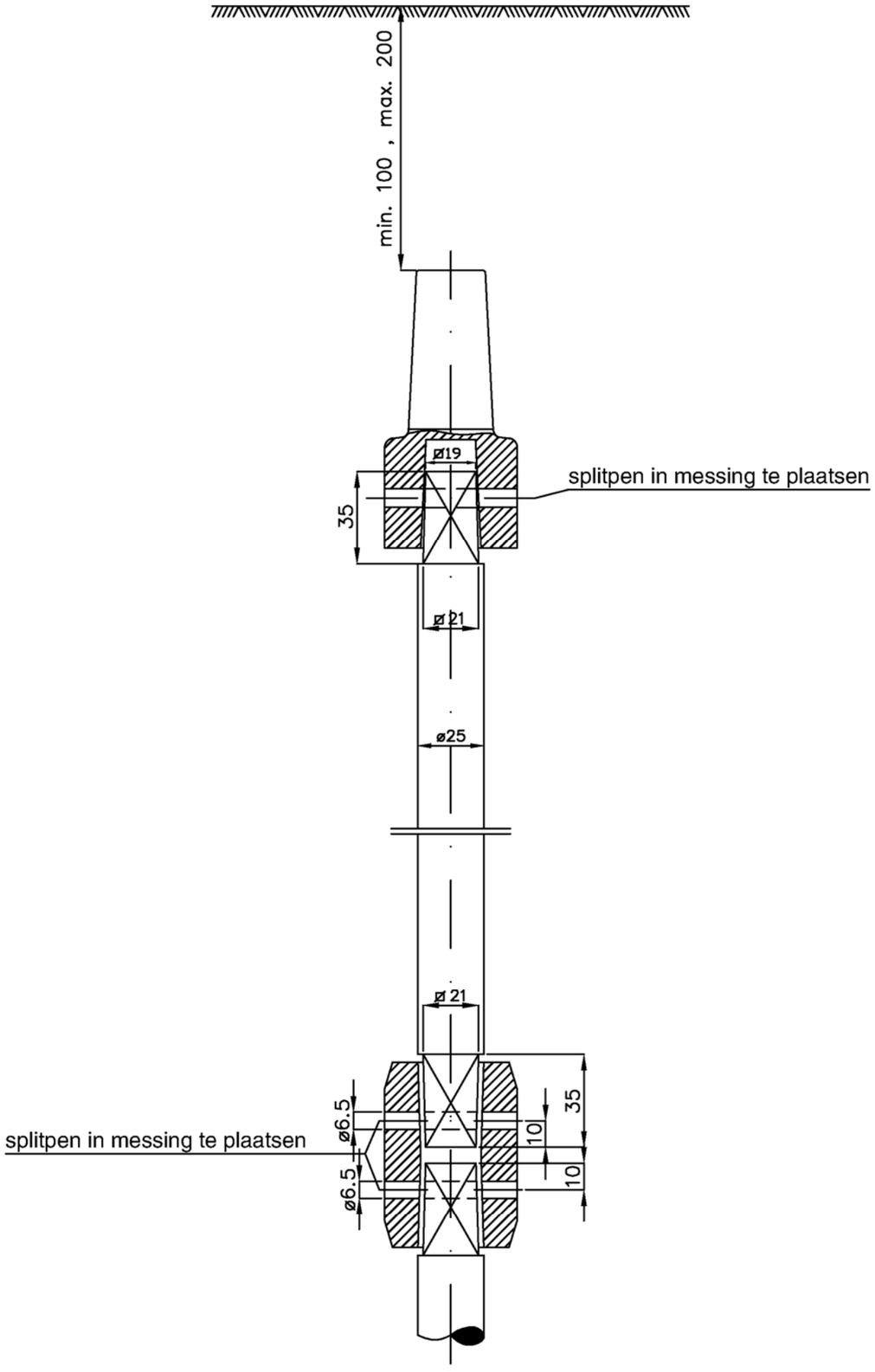

Sleutel voor afsluiters en brandkranen

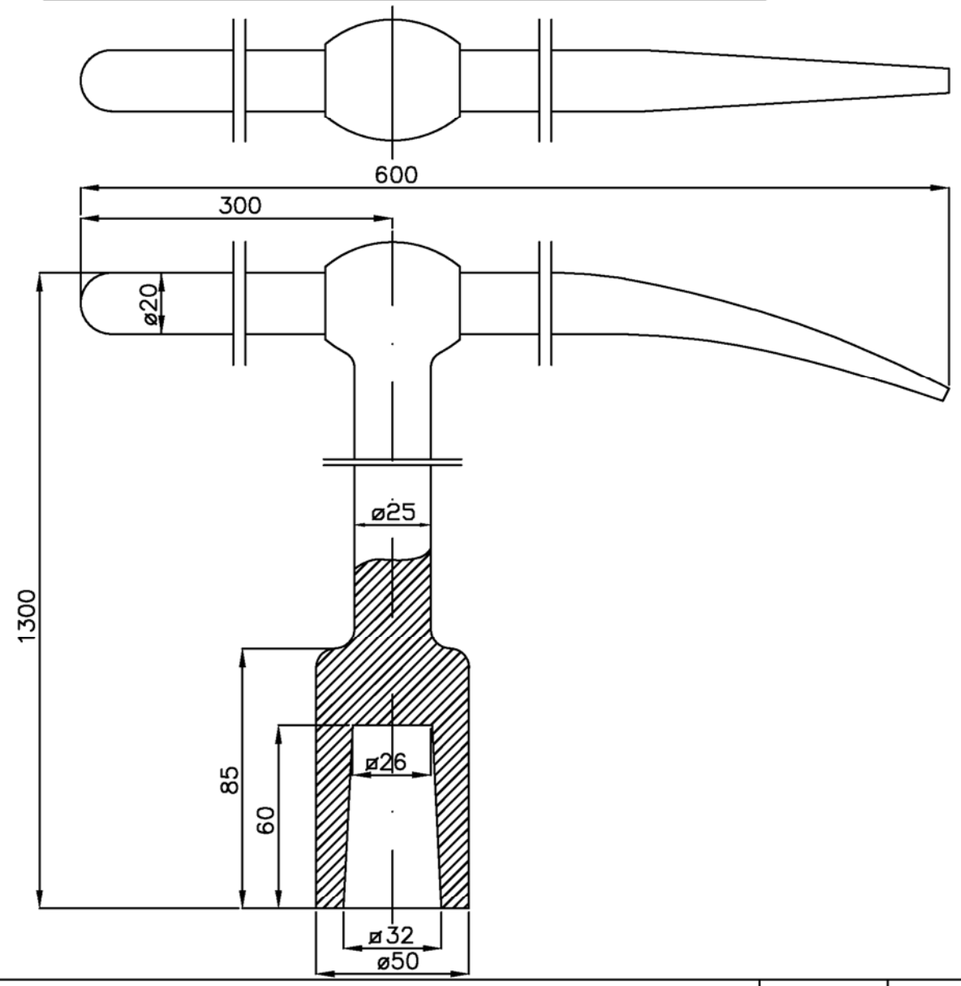

G	Aanpassing nieuwe huisstijl	13–05–16	EPV	
F	max. diepte van verlengstang na plaatsing aangepast	01–02–22	IT	
E	Digitalisatie en volledige herziening	95–08–10	KV	
D	Stangkappen en sleutel bovengrondse bk weggelaten	81–10–13	GS	
	WIJZIGING	DATUM		

VERLENGSTANG EN SLEUTELS VOOR AFSLUITERS EN BRANDKRANEN

DATUM	81–10–13
SCHAAL	1/2
GETEKEND	G.S.
BLAD:	AANTAL:
PLAN NR.	C 84
WIJZIGING	

pidpa

VIERSELSEBAAN 5 2280 GROBBENDONK
Tel: 0800 90 300 - Fax : 03 260 60 03
e-mail: info@pidpa.be

klassement A3