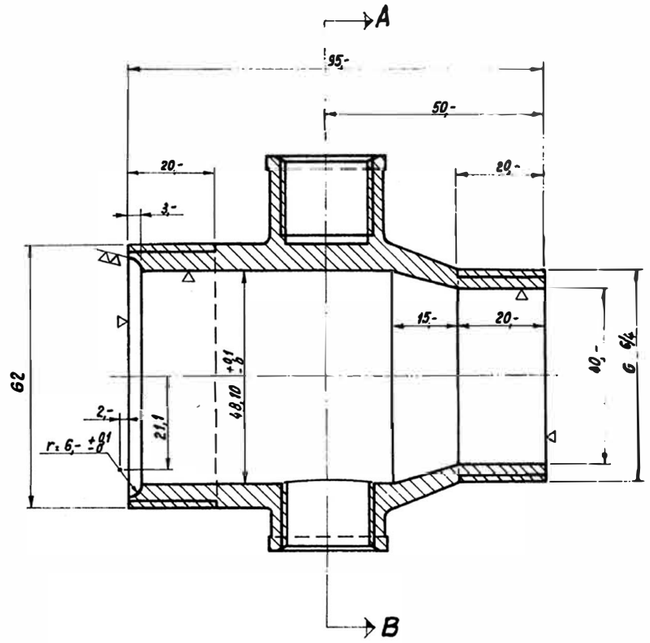

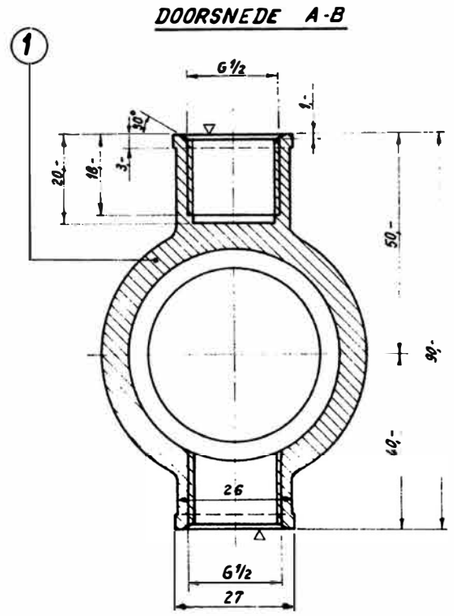

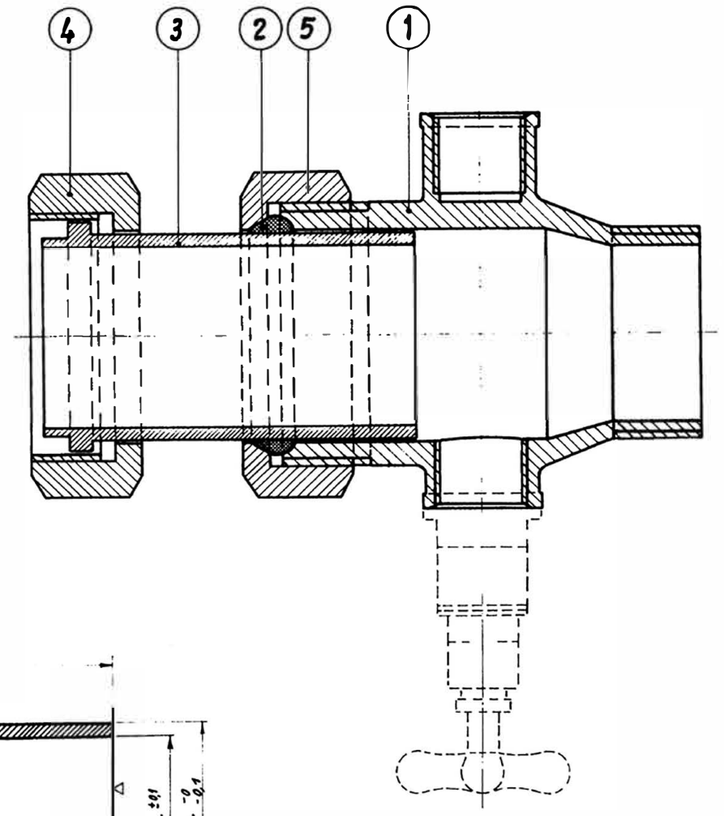

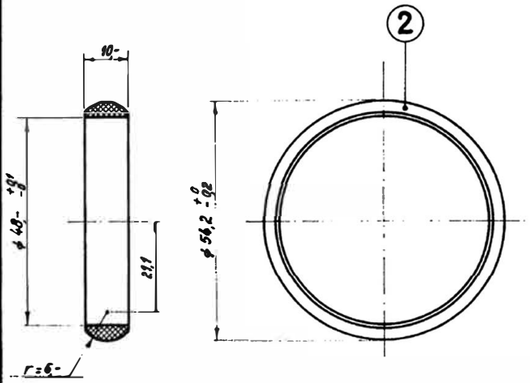

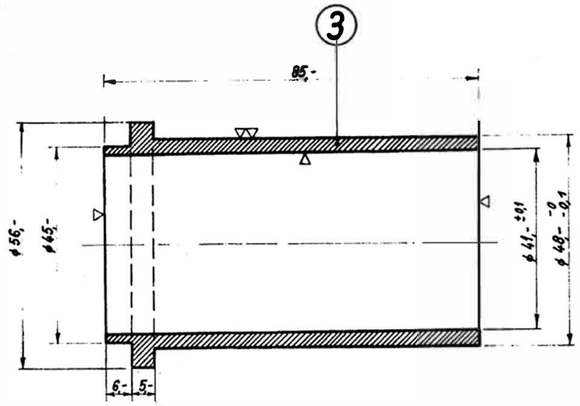

Verklaring

1. Verbindingsbuis — in messing
2. Nylon voegring
3. Inschuifstuk — in messing
4. Moer — in messing
5. Moer — in messing

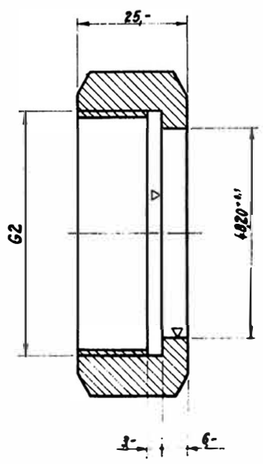

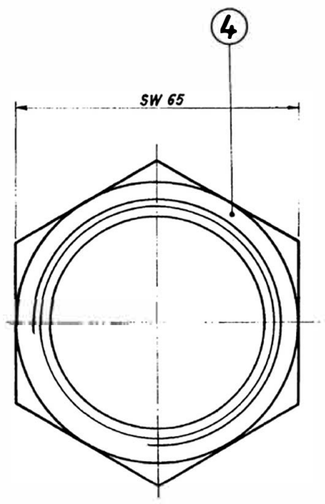

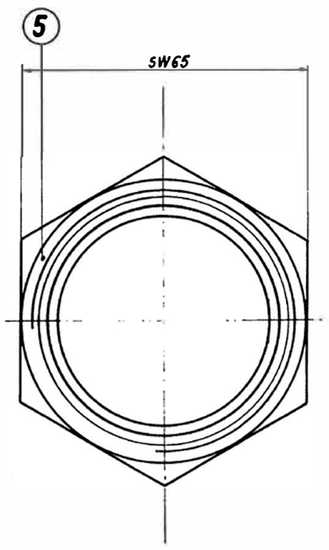

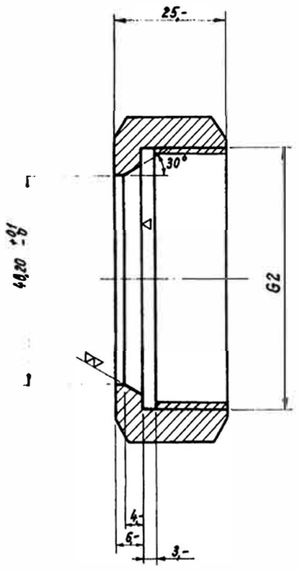

E	Aanpassing nieuwe huisstijl		EPV	13-05-17
D	Aanpassen toleranties inschuifstuk		I.T.	2002-02-22
C	nr 4: G2 i.p.v. 55,7 + gat aangepast – nr 3 ø 66 i.p.v. 52		JDe	1981-10-22
B	Binnendoormeter van inschuifstuk gewijzigd.		J.W	1977-05-26
A	SW moeren gelijk genomen		J.W.	22-12-71
	WIJZIGING			DATUM

VERBINDINGSSTUK met UITZETTINGSVOEG ø 40mm (G 6/4) met LEEGLOOPKRAANTJE ø 13mm (G 1/2)

DATUM : 14-06-71
SCHAAL : 1/1
KLASSEMENT : A2
J.W.
BLAD : /
WIJZIGING :
PLAN N° C.122
BLADEN

pidpa
VIERSELSEBAAN 5 2280 GROBBENDONK
Tel: 078 05 01 18 - Fax : 03 260 60 03
e-mail: info@pidpa.be

IN GEVAL VAN BESTELLING GELIEVE TE VERMELDEN : PLANNUMMER, BLAD EN/OF EVENTUELE WIJZIGING.