NR.	BENAMING	MATERIAALNR
1	Dubbele nippel overgang 2"G - 1"G bubu	21254

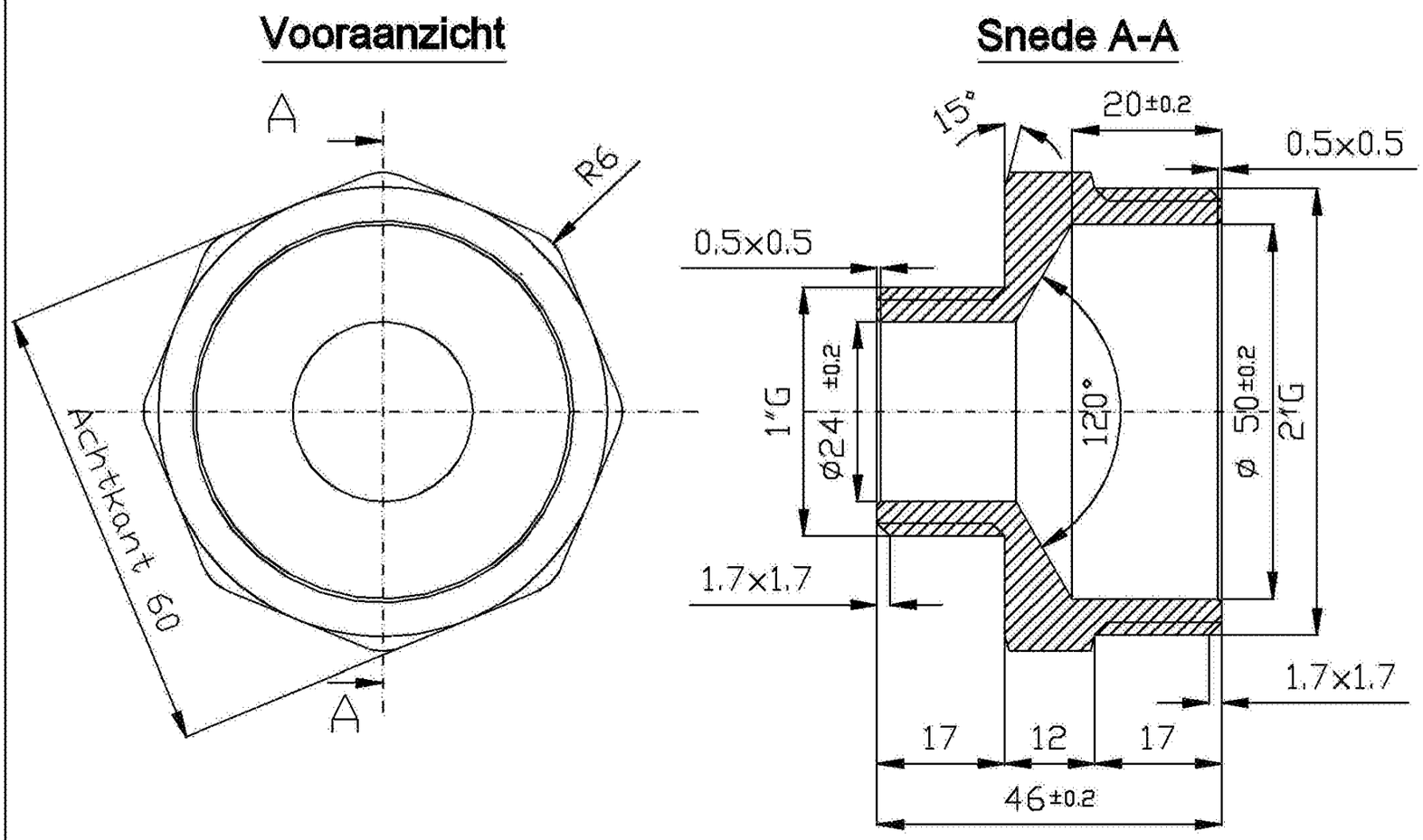

A	Aanpassing nieuwe huisstijl	2013-06-04	EPV
	WIJZIGING	DATUM	

Dubbele nippel overgang 2"G - 1"G bubu

DATUM	07/01/10
SCHAAL	1/1
GETEKEND	EPV
BLAD:	AANTAL:
PLAN NR.	C 201
WIJZIGING	

pidpa
VIERSELSEBAAN 5 2280 GROBBENDONK
Tel: 078 05 01 18 - Fax : 03 260 60 03
e-mail: info@pidpa.be

klassement A4